Baladeuse

Jean RUDELLE, 2019

jrudelle@ferrobase.fr

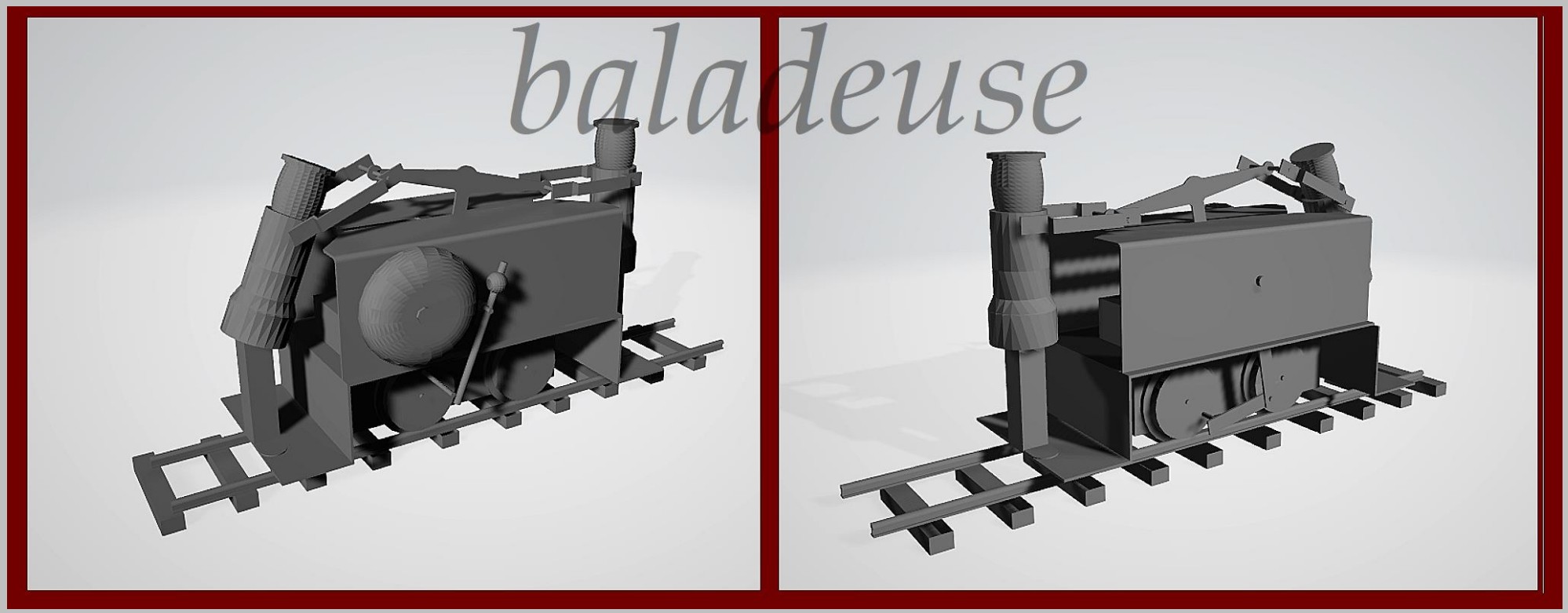

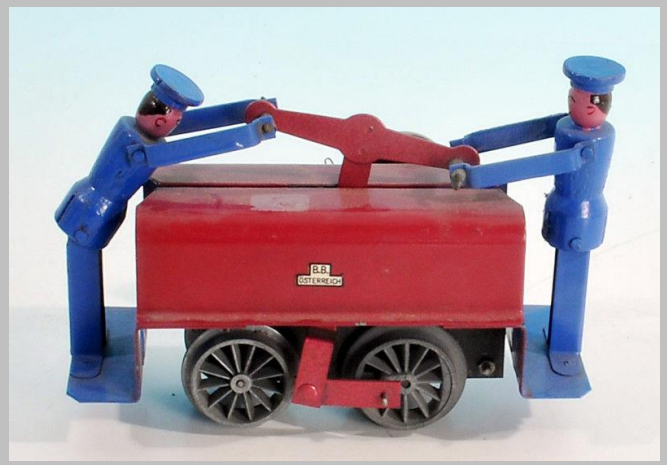

Source : réalisation inspirée de la draisine GNADLER, fabriquant à Vienne, Autriche, ci-dessus

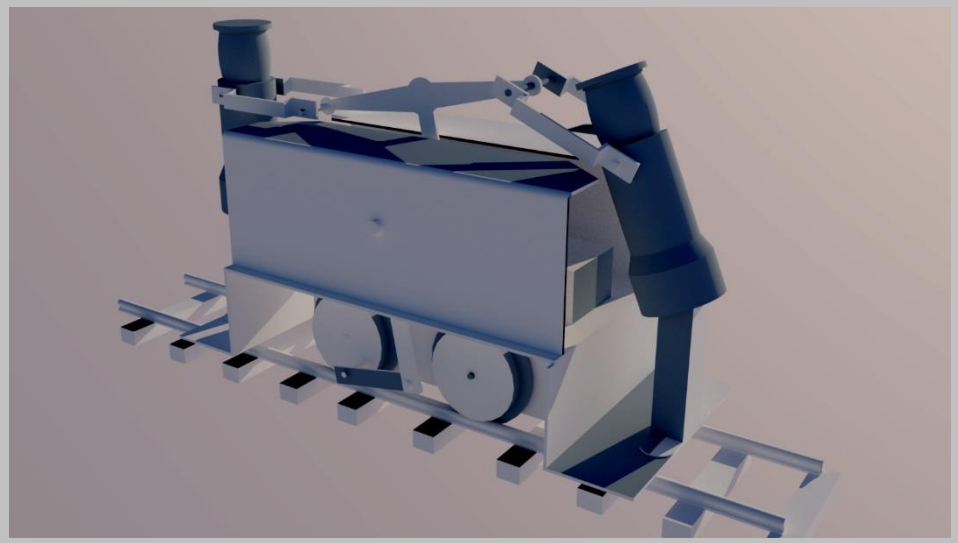

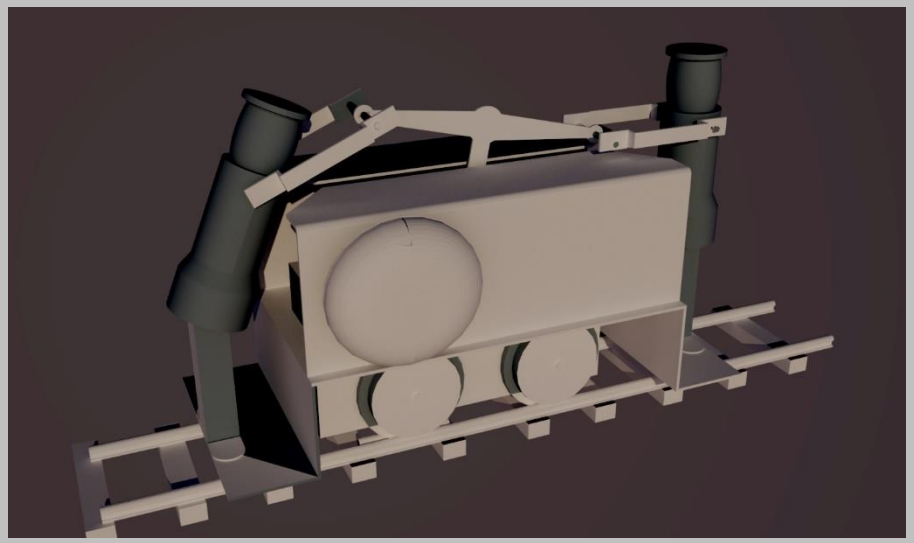

Motorisation : moteur JEP, S57

Eléments constitutifs : châssis, caisse, mécanisme, bras, supports, bonhommes

Matériaux : tôle rigide, laiton, bonhomme réalisation au tour ou impression 3D, visserie, tiges, tubes laiton….

Assemblages vis et soudure.

Le modèle présenté n'est pas (encore) équipé de la sonnette.

Châssis

Tôle rigide. Prendre soin des pliages. La découpe interne est fonction du moteur utilisé, ici S57.

Les éléments de la caisse seront fixés sur quatre équerres, profilé laiton.

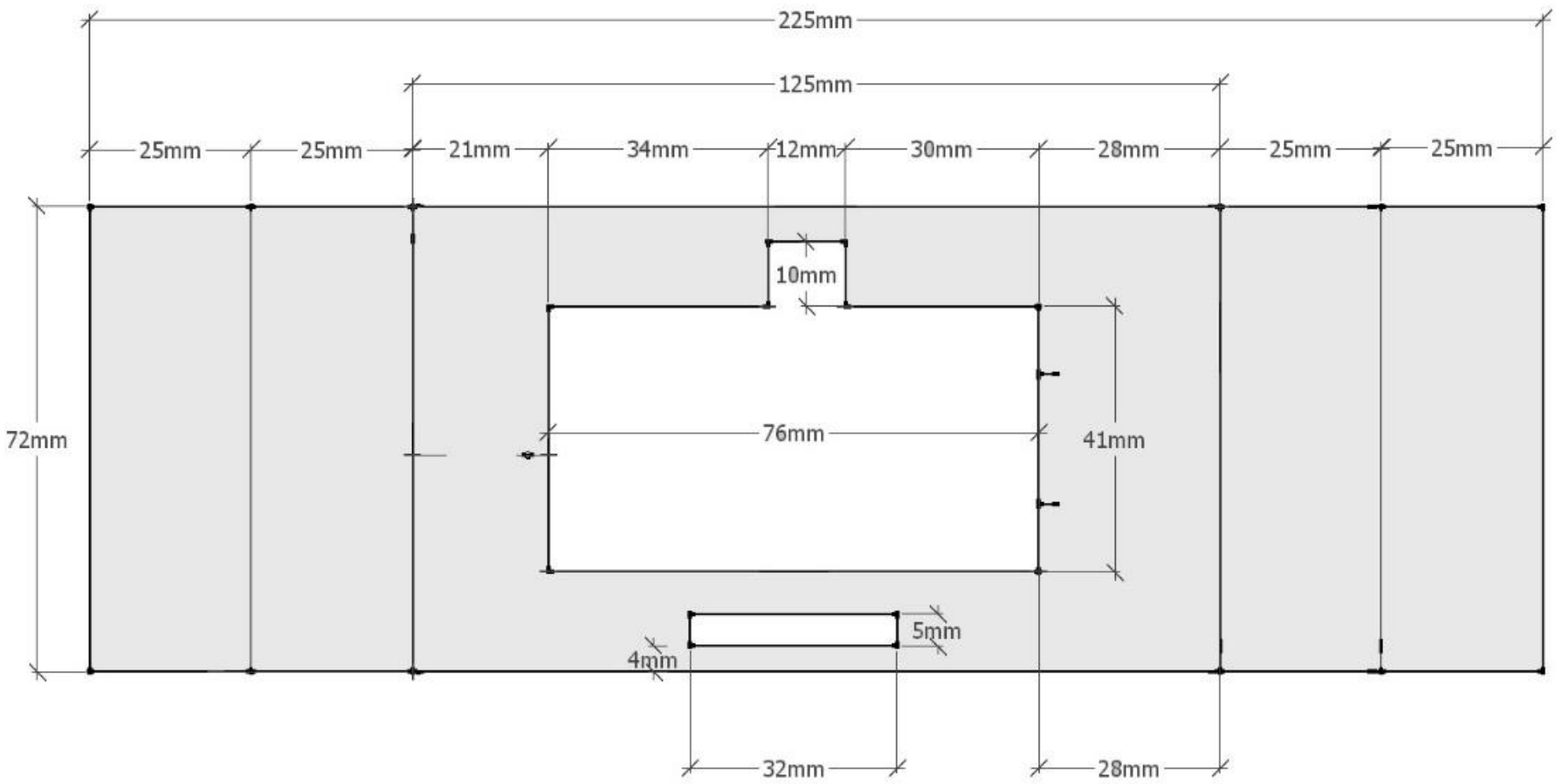
225mm
125mm
25mm
25mm
21mm
34mm
12mm
30mm
28mm
25mm
25mm
10mm
72mm
76mm
41mm
5mm
4mm
32mm
28mm

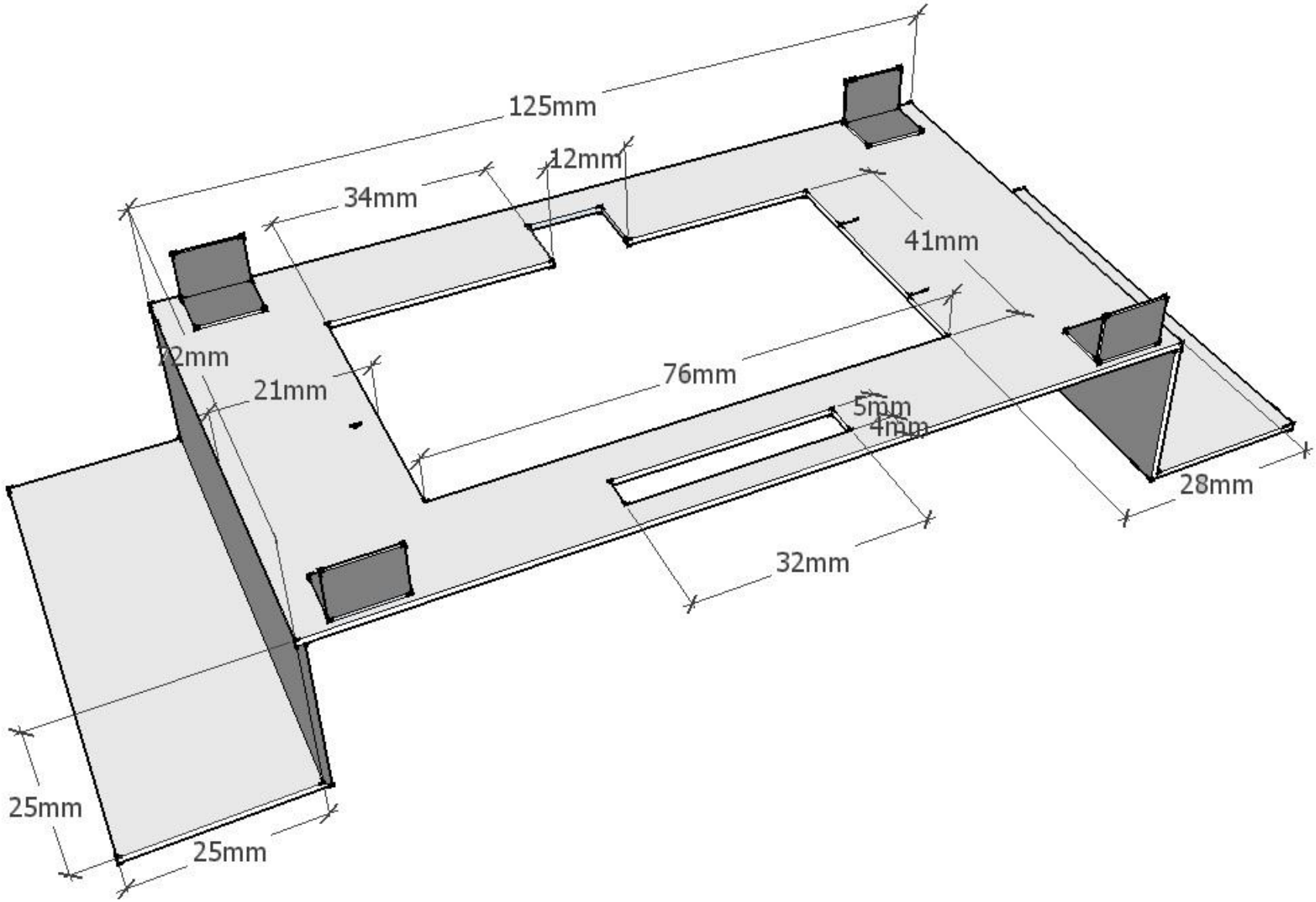
125mm
12mm
34mm
41mm
22mm
21mm
76mm
5mm
4mm
28mm
32mm
25mm
25mm

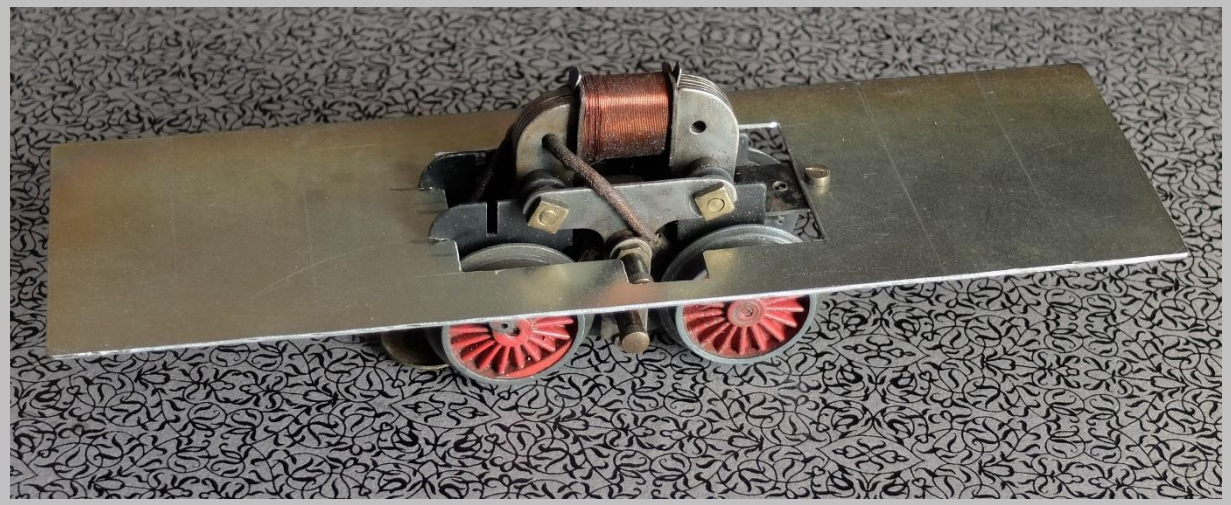

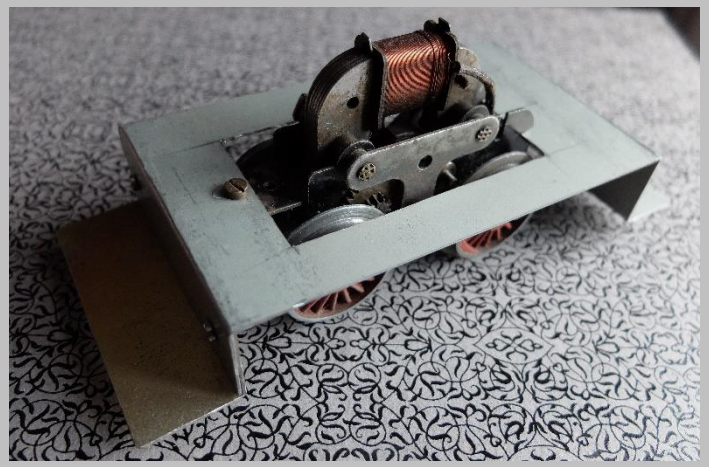

Préparation du châssis et étude de la découpe moteur. Le seul impératif concerne la hauteur moteur, inférieure ici à 32 mm au dessus de la plateforme du châssis pour laisser une place au mécanisme. Le S57 de JEP satisfait cette contrainte.

Caisse

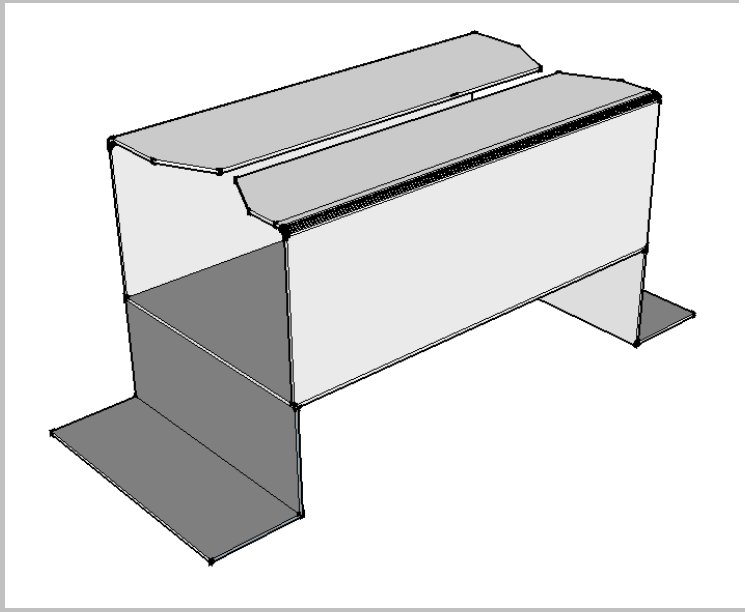

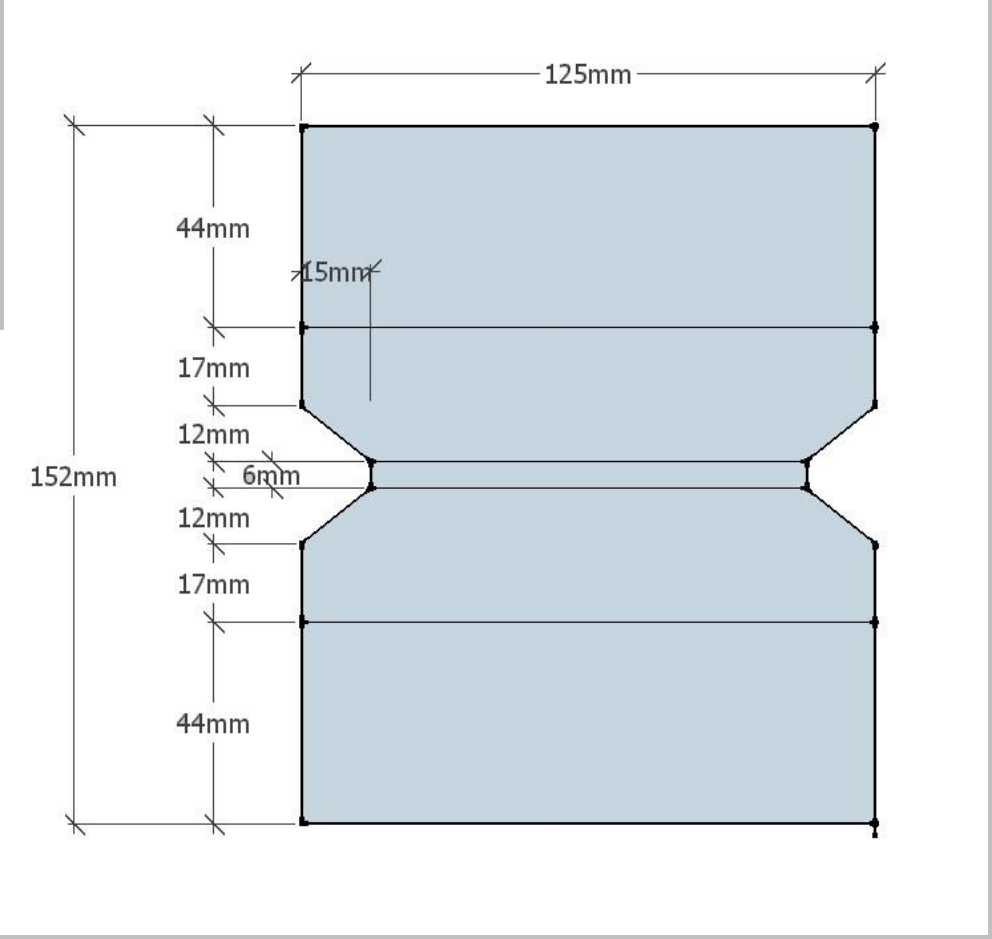

Remarque : la caisse est constituée de deux éléments. Notre version propose une caisse en un seul élément pour plus de rigidité.

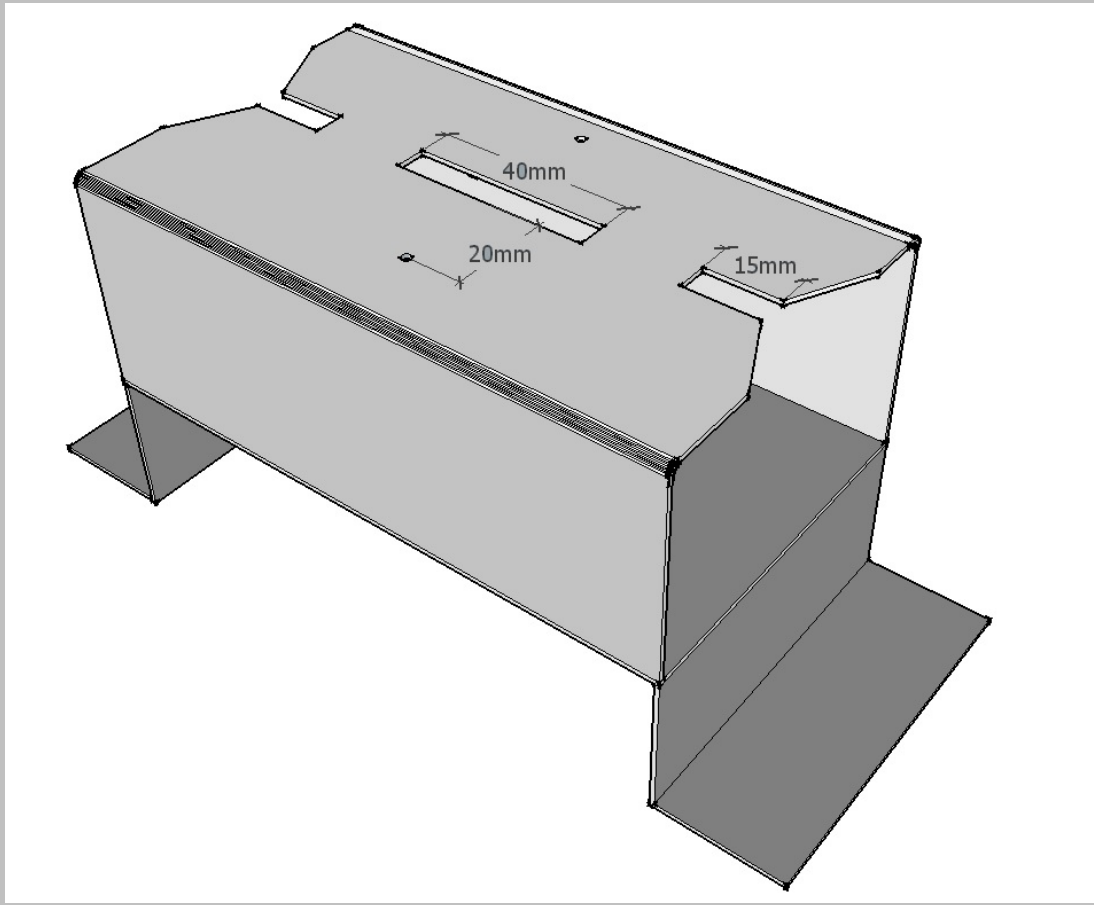

Mécanisme

Le mécanisme d'animation est commandé par la roue du moteur. L'articulation de la bielle est faite à 10 mm de l'axe de la roue, dont le diamètre est pour le S57 de 30 mm. La prise de bielle d'origine, à 4 mm de l'axe, n'est pas suffisante pour un bon débattement.

Bielle prise de mouvement

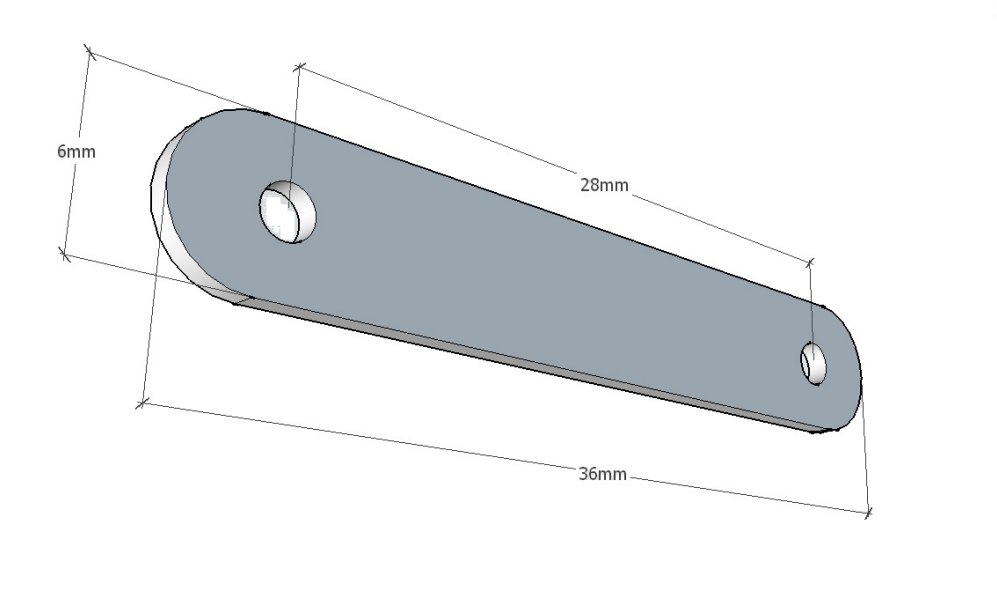

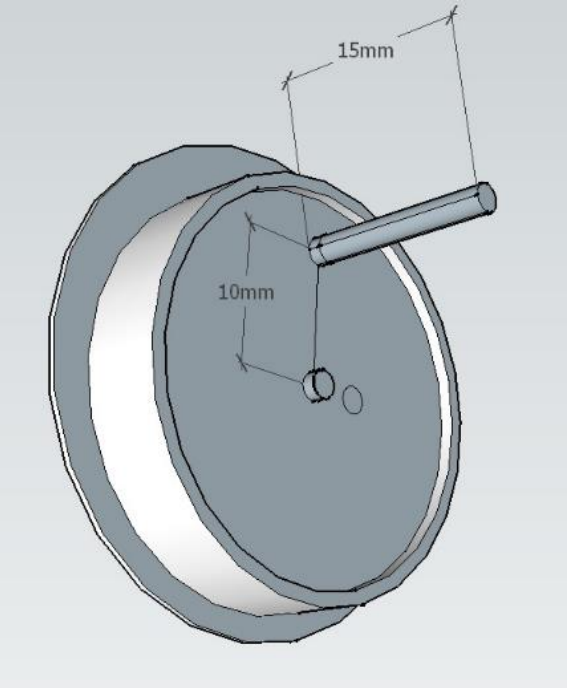

Le mécanisme de commande comprend une tige, un axe de rotation et une bielle haute. Les éléments sont en laiton et soudés entre eux : les axes sont à 55 mm de distance. L'axe de rotation, longueur 55 mm, est un tube laiton, dia 2 mm. Les paliers de rotation et de maintien sont issus d'un domino électrique proprement tronçonné. Ces paliers sont fixés par leurs vis, prélablement raccourcies, pour ne pas géner la rotation de l'axe. Les axes de la bielle haute sont à 30 mm de distance.

La potence haute est fixée par vissage pour permettre le montage et démontage. Une vis complémentaire (voir photo) solidarise le tout interdisant toute rotation de la potence par rapport au mécanisme.

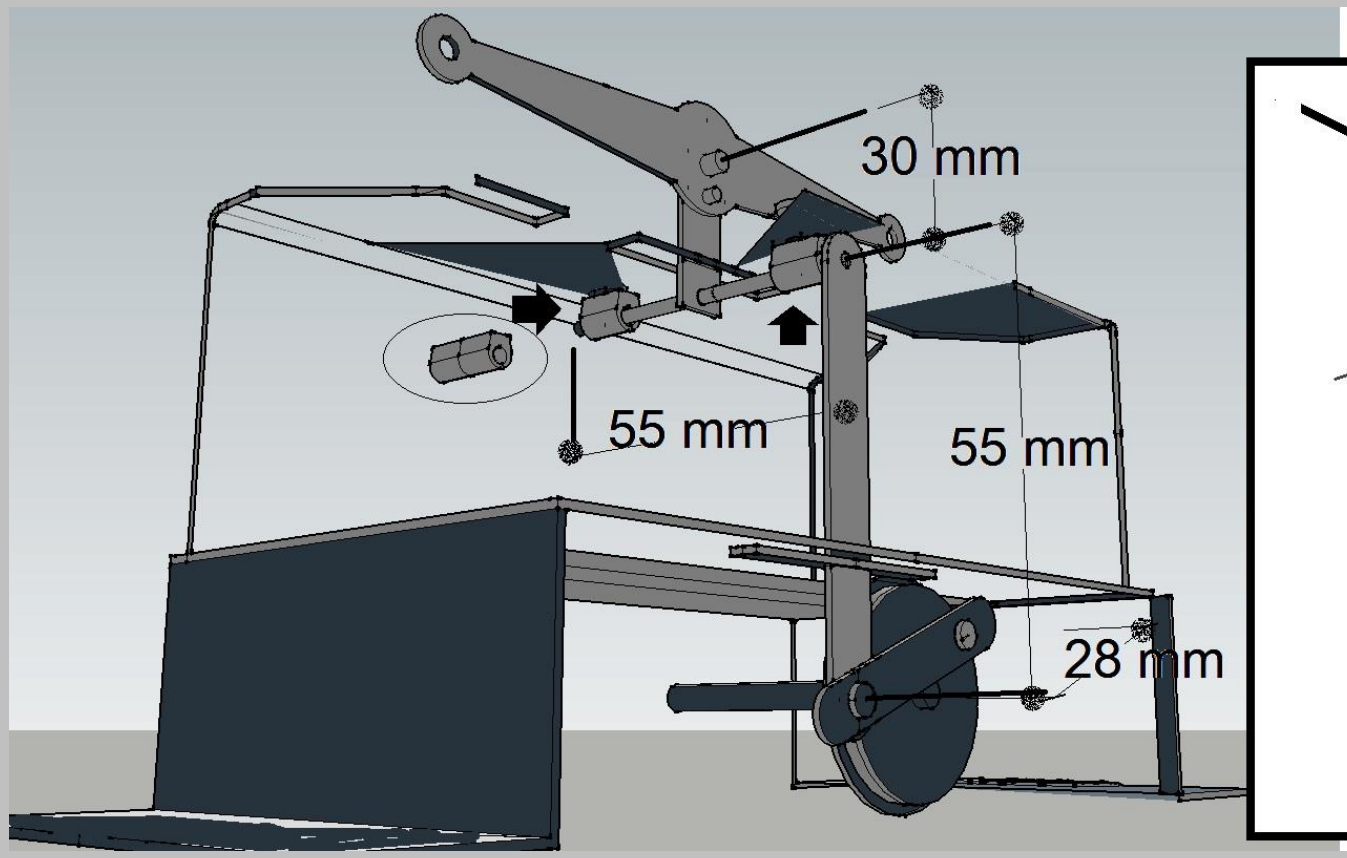

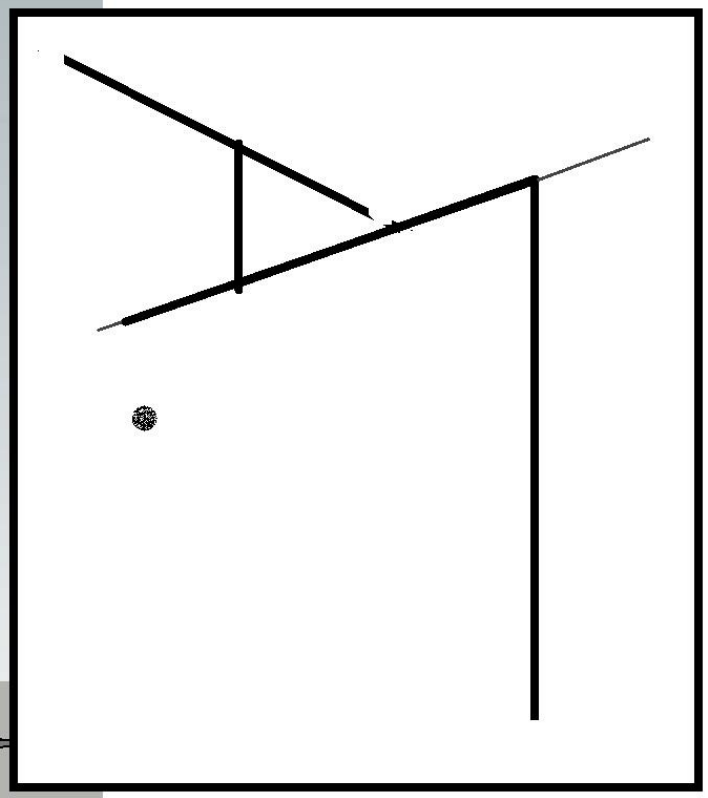

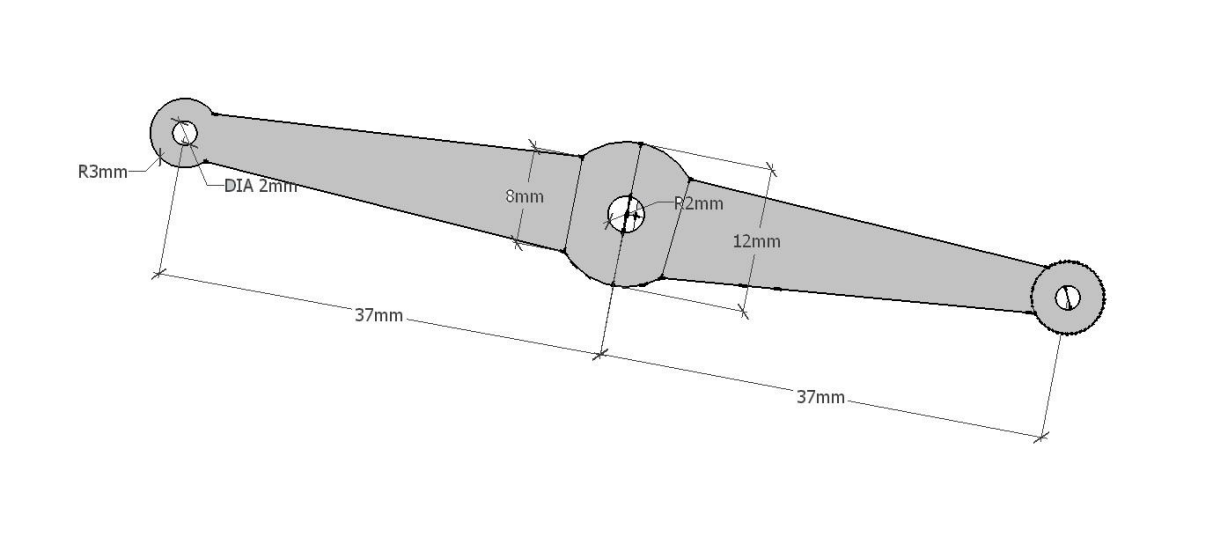

Bonhomme

L’ensemble est constitué d’un support, du bonhomme et de ses deux bras. Le support est vissé sur le châssis. Les axes sont des tubes ou ronds de laiton. Le bonhomme peut être tourné ou réalisé en impression 3D.

.

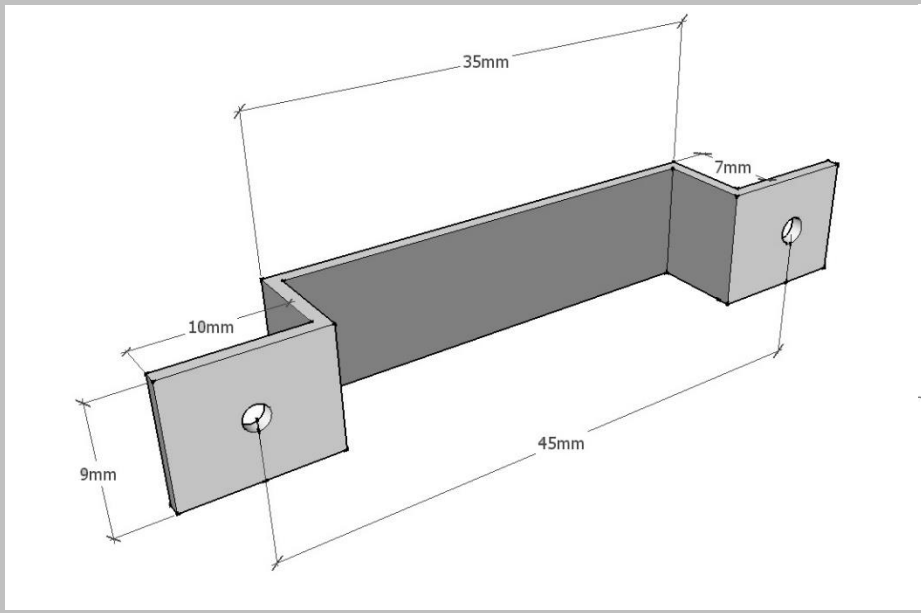

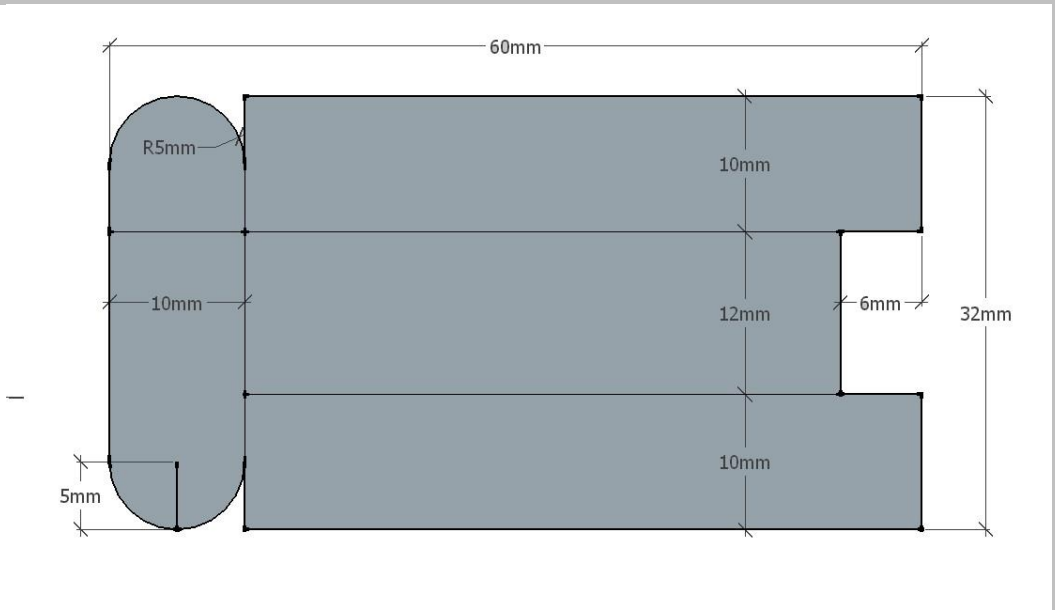

Ci-dessus, un bras et une proposition de support.

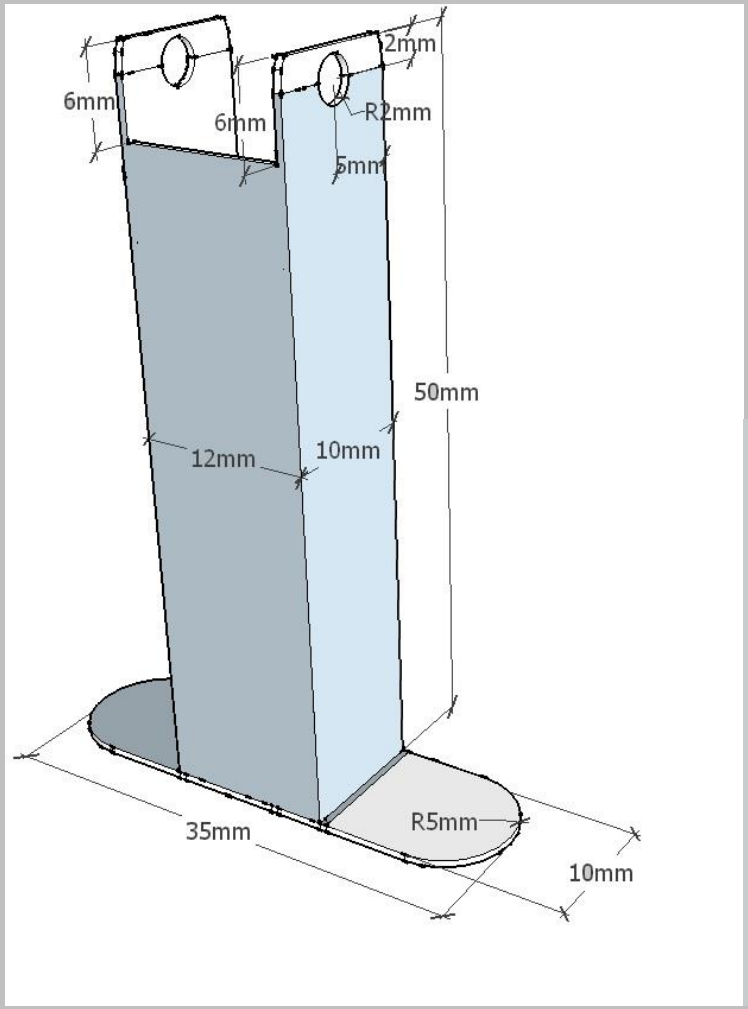
6mm
6mm
2mm
R2mm
5mm
50mm
12mm
10mm
35mm
R5mm
10mm

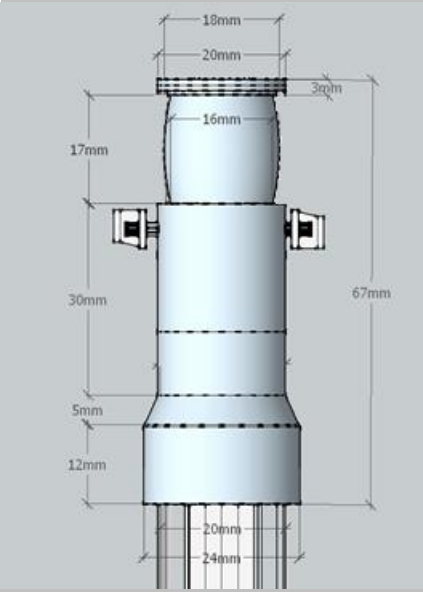
18mm
20mm
3mm
16mm
17mm
30mm
67mm
5mm
12mm
20mm
24mm

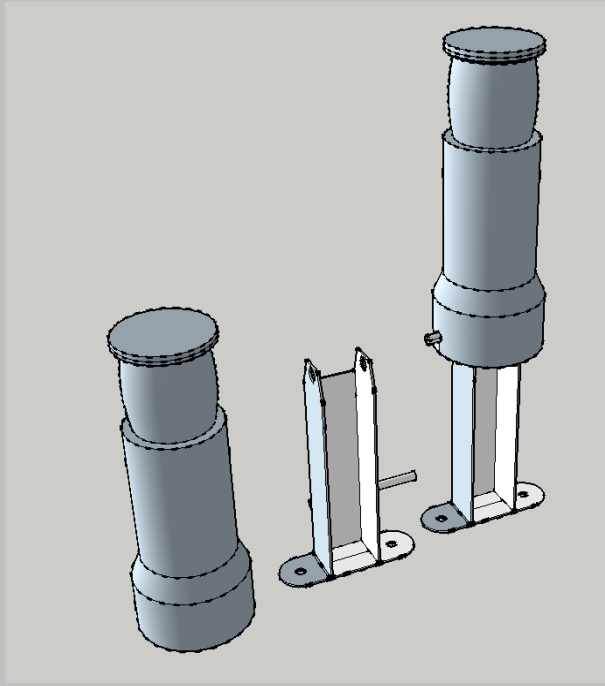

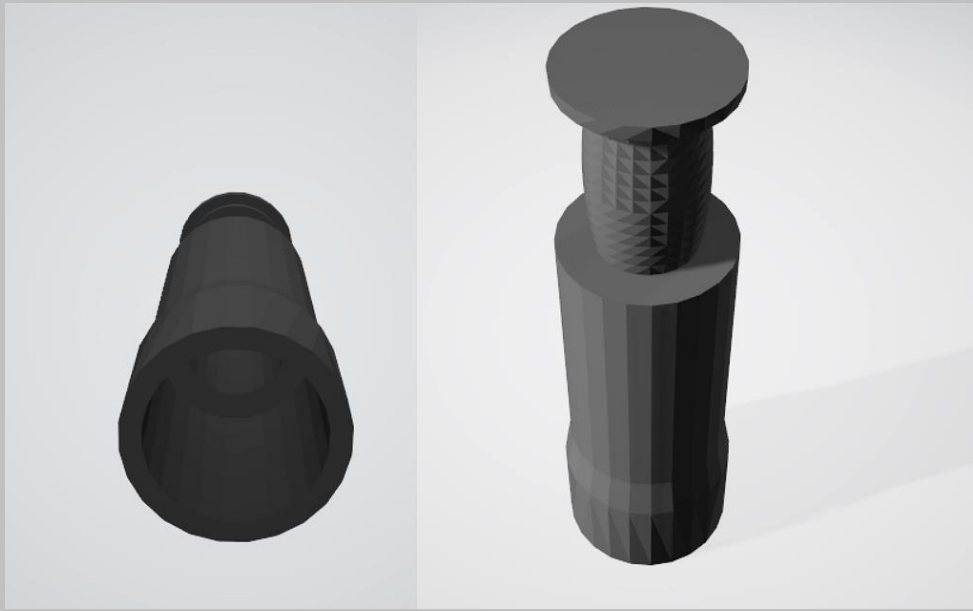

◄ ébauche validée de fichier STL pour impression 3D

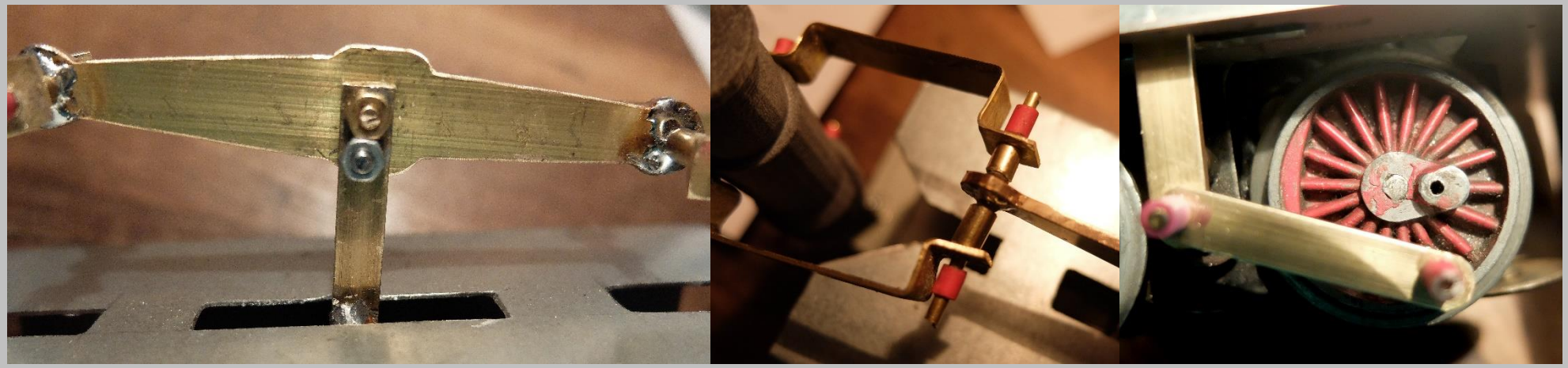

Les bagues de blocage sont issues d'une gaine de fil électrique.

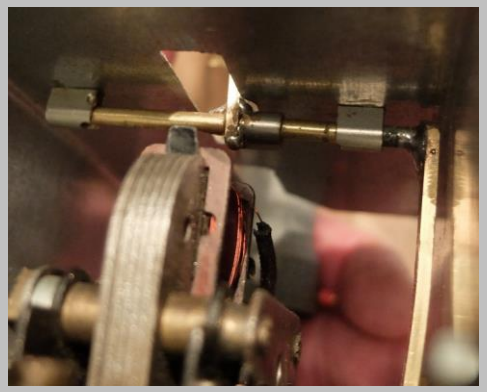

◄ détail, fixation du mécanisme

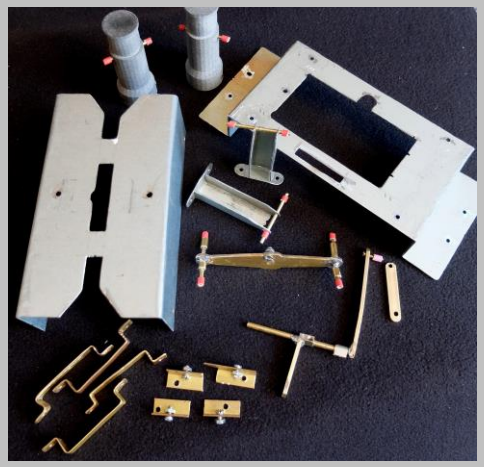

Finitions, peinture

Couche d’apprêt sur l’ensemble des pièces et peinture. Un aérographe est le bienvenu.

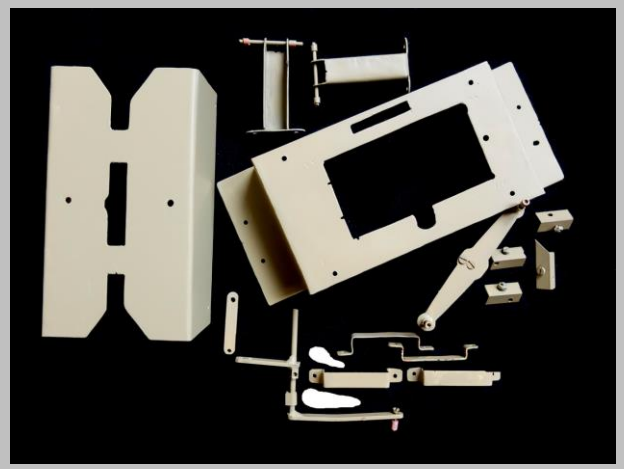

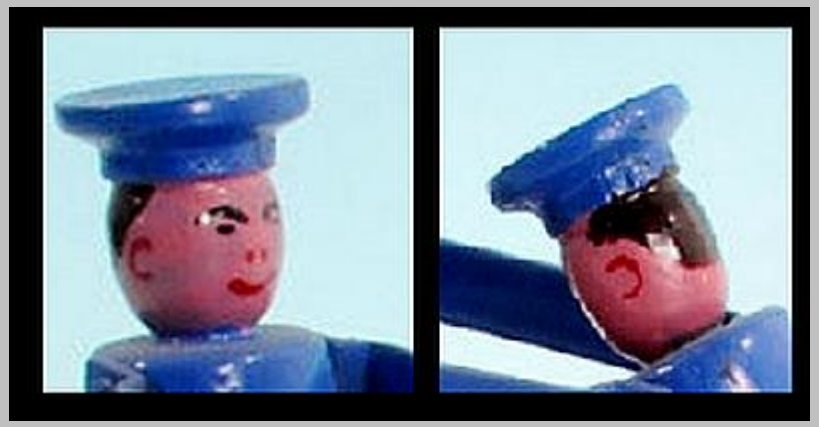

Cheveux, oreilles

Sourcils, yeux

nez, bouche

Coloris Tamiya :

Bleu X-14

Rouge X-7

Vernis brillant sur l'ensemble

En route sur…

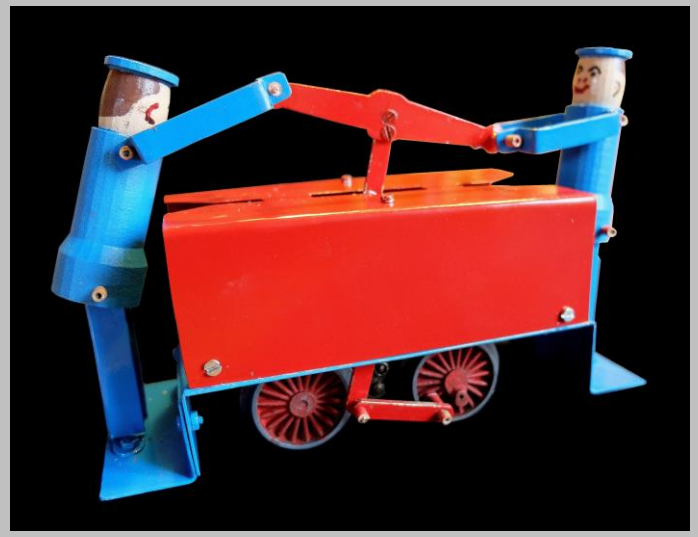

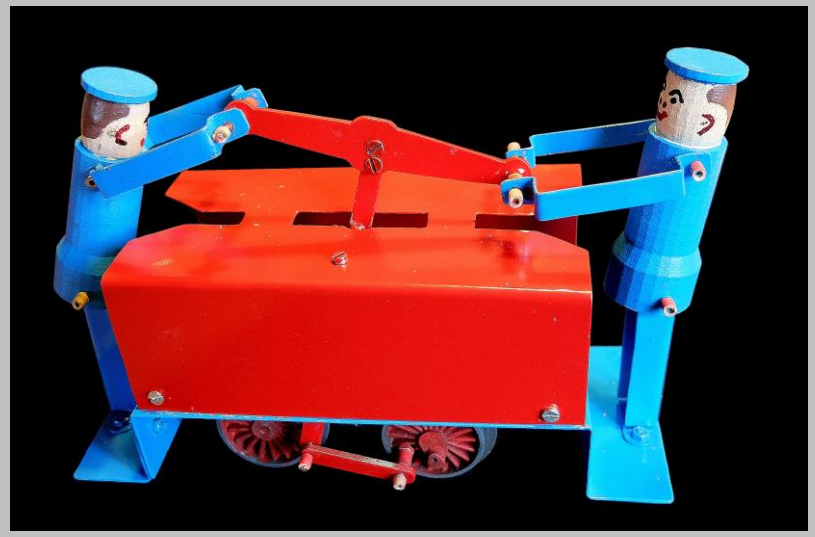

…la Route du fer